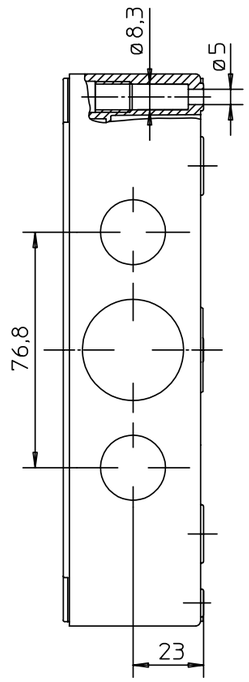

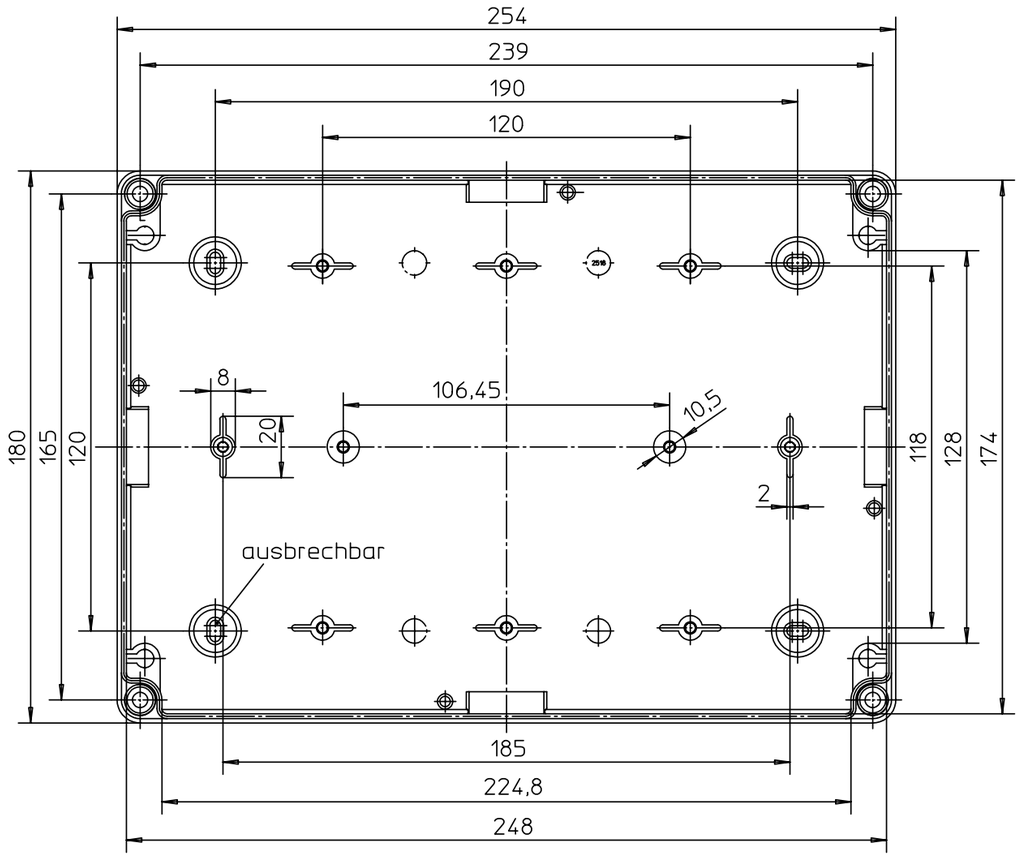

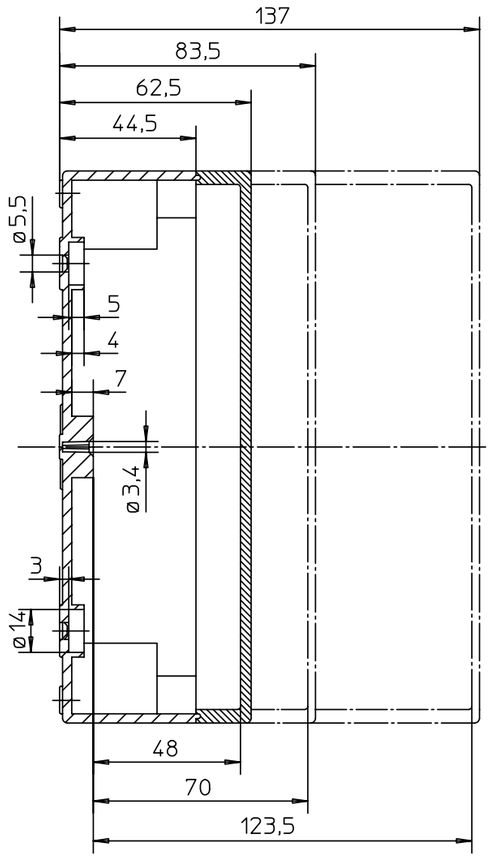

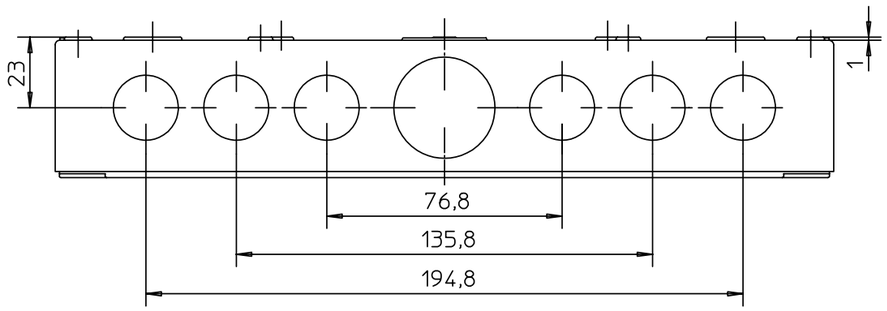

Katalogzeichnung:
TK 2518 flach

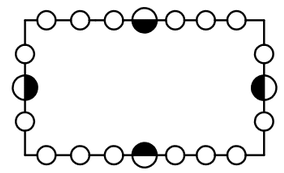

○ Metrische Typen: M16/20

◒ Metrische Typen: M25/32

Schutzvermerk nach DIN 34 beachten!

(Verwendungsbereich)				(Zul.Abw.)		(Oberflaeche)
						.
.	.	.	.		Datum	Name
.	.	.	.	Bearb.	24.07.2002	oki
.	.	.	.	Gepr.	08.11.2005	dqu
.	.	.	.	Norm		
.	.	.	.	Vers.		
.	.	.	.			
.	.	.	.			
001	ÄM-084-05	04.11.2005	mbh			
Zust.	Aenderung	Datum	Name	(Ursprung) .		

spelsberg

Massstab 1:2 (Gewicht)

(Werkstoff,Halbzeug)
(Rohteil-Nr)
(Modell- oder Gesenk-Nr) .

(Benennung)

Massblatt
TK 2518 flach, metrisch

(Zeichnungsnummer) **M-TK-2518flach**

Blatt Bl.

(Ers.f.:) .